路線運行系統図

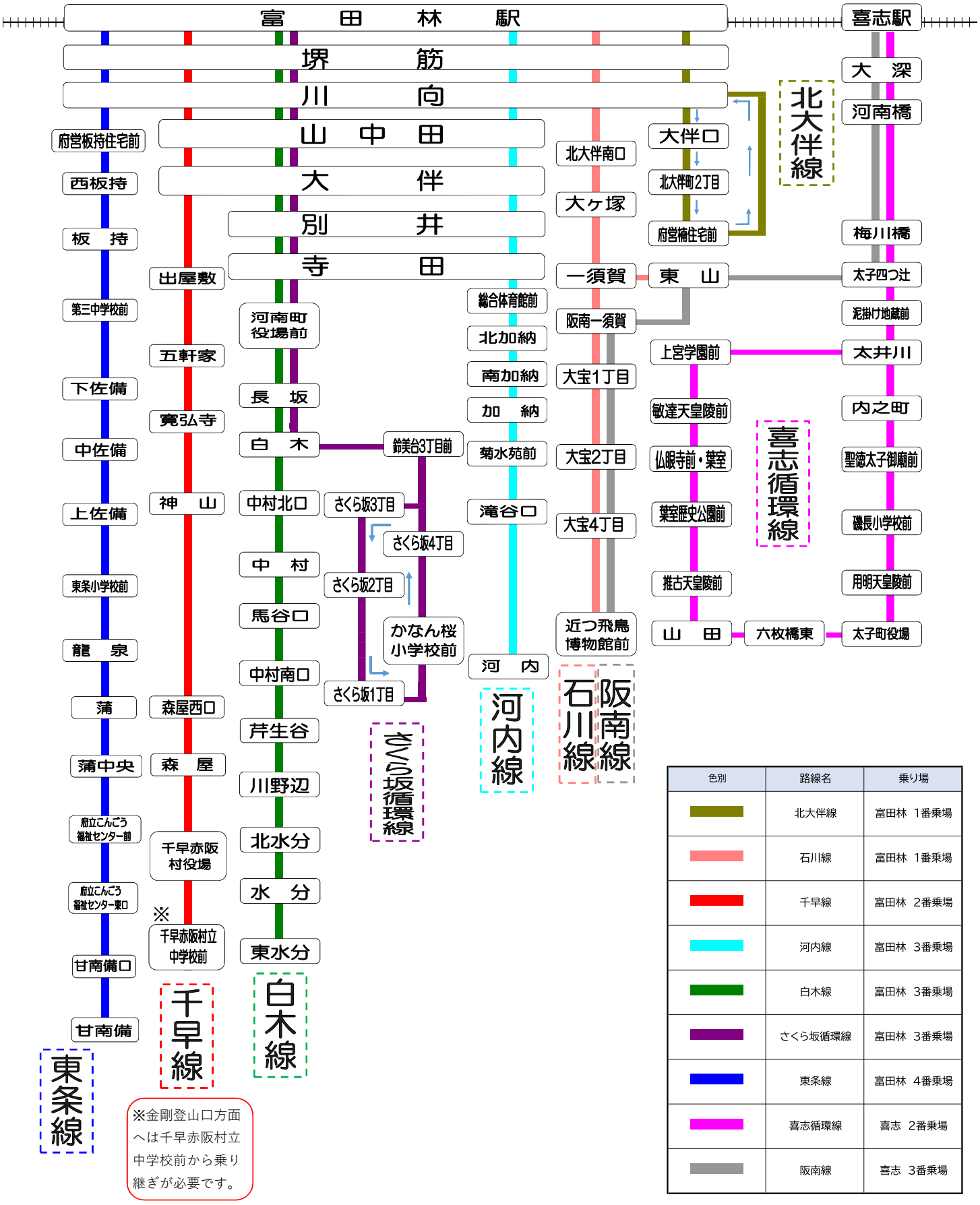

色別	路線名	乗り場
	北大伴線	富田林 1番乗場
	石川線	富田林 1番乗場
	千早線	富田林 2番乗場
	河内線	富田林 3番乗場
	白木線	富田林 3番乗場
	さくら坂循環線	富田林 3番乗場
	東条線	富田林 4番乗場
	喜志循環線	喜志 2番乗場
	阪南線	喜志 3番乗場